Option 1 = Auslösewelle Vkt 20 L = STM + 120 mm
Option 2 = Änderung Schalter (Rasten,Sprung,etc)wm.
(Schalter schleichend 1/Ö - 1/S im Standard)
Option 3 = Prüfung nach EN81 - x A3

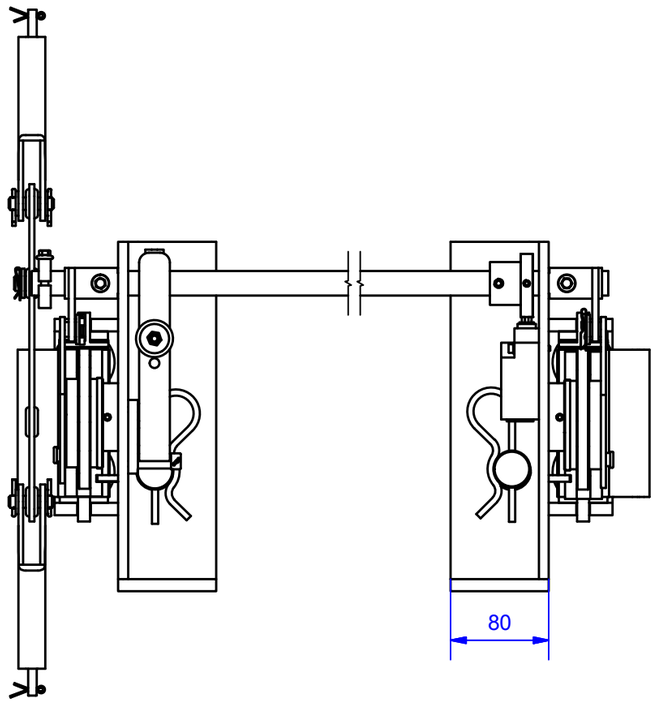

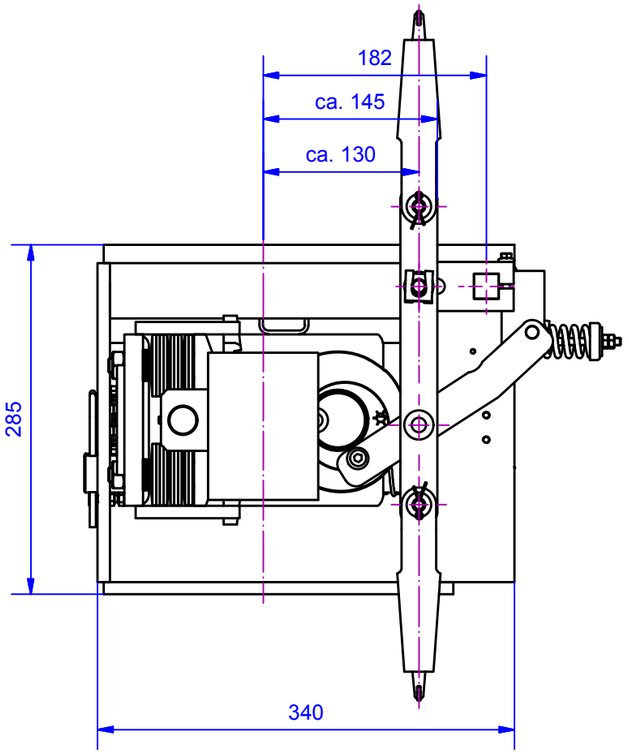

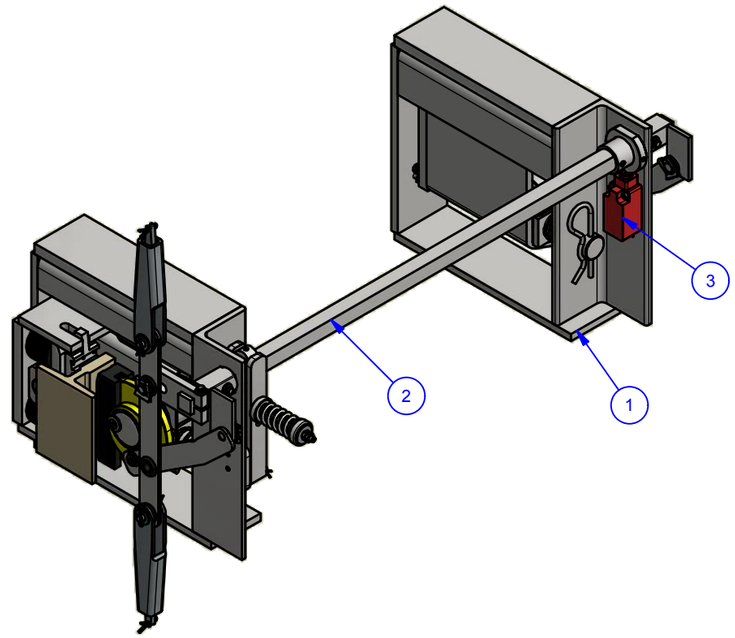

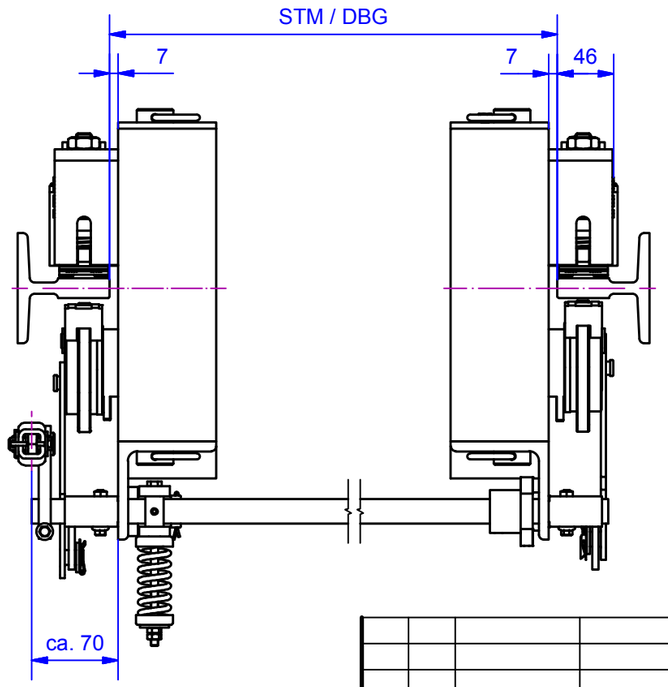

Schiene gespant !
Schiene ≥ 90/75/16

Änd.	kommt vor	Änderungs-Nr.	Änderung	Datum: Gez.	Name	Ges.

Vertraulich, alle Rechte vorbehalten ISO 16016
Weitergabe sowie Vervielfältigung dieses Dokuments, Verwertung und Mitteilung seines Inhalts sind verboten, soweit nicht ausdrücklich gestattet.Zuwiderhandlungen verpflichten zu Schadensersatz.
Alle Rechte für den Fall der Patent-, Gebrauchsmuster- oder Geschmacksmustereintragung vorbehalten.

Oberflächen	Ra in um ISO 1302
Allgemeintoleranzen Schweißkonstruktionen	ISO 13920-BF

Aufzugtechnologie Schlosser

Verwendungsbereich
Schiene 16 - 19 mm
Unten dem Fahrkorb

Werkstoff
Halbzeug
Maßstab im Orig. 1:5 (1:7)
Masse(Gewicht) 53,9 kg

	Datum	Name
Gez.	04.04.2016	Martinez
Gepr.	02.06.2016	HTS
Ges.		
Abt.		

Maße in mm

Tolerierung
ISO 8015
ISO 2768-mH

AUFZUGTECHNOLOGIE SCHLOSSER
D-85221 Dachau

Benennung
Sicherheitsmodul
Va < 2,5 m/s

Zeichnungs-Nr. EB75GD Typ4-0 V1-0
Änd.
Blatt 1
A3

U:\AA NEUANFANG\Sicherheitsmodule\Ab-Auf\Einzelmodule\EB 75 GD\EB75GD Typ4-0 V1-0.idw